Felthe®
acoustic panels

NAZWA PRODUKTU

MODO

KARTA
PRODUKTU

OPIS

Panele akustyczne MODO to hołd dla modernistycznej geometrii i funkcjonalnego minimalizmu. Charakterystyczne wzory oparte na precyzyjnych liniach i łukach pozwalają na tworzenie rytmicznych kompozycji, które wprowadzają do wnętrza ład i architektoniczną harmonię. Wykonane z ekologicznego filcu z recyklingu PET, panele te łączą wyrafinowaną estetykę z doskonałymi właściwościami dźwiękochłonnymi, skutecznie eliminując pogłos. Dzięki modułowej naturze, system MODO oferuje niemal nieograniczone możliwości aranżacyjne, sprawdzając się idealnie w nowoczesnych biurach, salach konferencyjnych oraz prestiżowych przestrzeniach komercyjnych.

WYMIARY I TWARZE

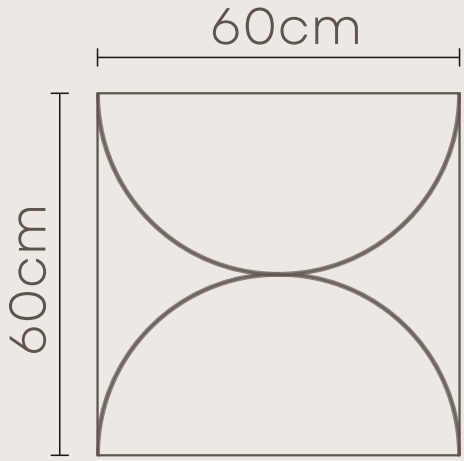

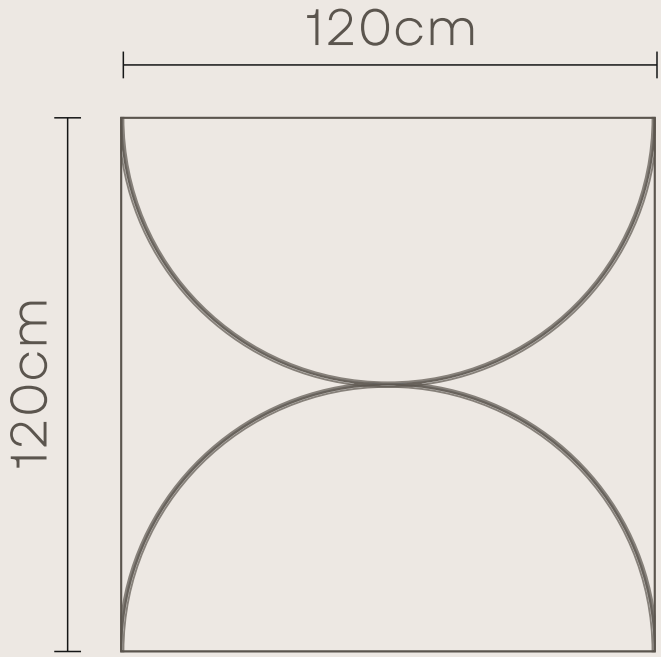

Wymiar płytki akustycznej 60x60 / 120x120 cm.

Produkt jest możliwy do wykonania w dowolnym formacie.

Dostępne twarze:

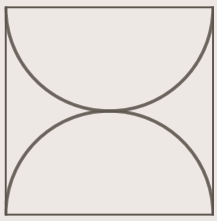

Face 1

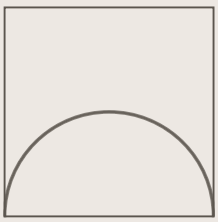

Face 2

OGÓLNE INFORMACJE

TYP MATERIAŁU	100% PET w 48 kolorach. (min. 60% z recyklingu)

WAGA	9mm	1 900g /m2 (±10%)
	12mm	2 400g /m2 (±10%)
	18mm	3 800g /m2 (±10%)
	24mm	4 800g /m2 (±10%)

Maksymalny rozmiar

GRUBOŚĆ MATERIAŁU	9mm / 18mm	12mm / 24mm
ROZMIAR	122 x 244cm	122 x 280cm

Możliwości nacinania

Panele mogą być nacinane pod kątami 15°, 30° oraz 45° na dowolną głębokość w zależności od grubości panelu.

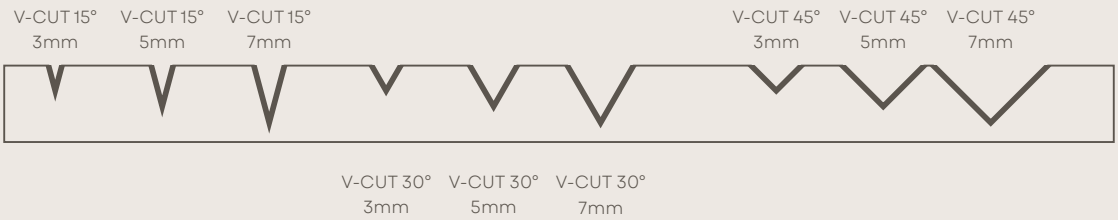

PARAMETRY I BADANIA

Klasyfikacja ogniowa PN-EN 13501-1:2019-02

B-s1, d0

Akustyka ASTM C423-23 PN-EN ISO 11654:1999

NRC=0,30 / ASTM C423-23: 9mm
NRC=0,40 / ASTM C423-23: 12mm
NRC=1,05 / ASTM C423-23: 9mm / z wełną mineralną 50mm
NRC=1,05 / ASTM C423-23: 12mm / z wełną mineralną 50mm

aw = 0,25(H) / PN-EN ISO 11654:1999: 9mm
aw = 0,25(MH) / PN-EN ISO 11654:1999: 12mm
aw = 1,00 / PN-EN ISO 11654:1999: 9mm / z wełną mineralną 50mm
aw = 1,00 / PN-EN ISO 11654:1999: 12mm / z wełną mineralną 50mm

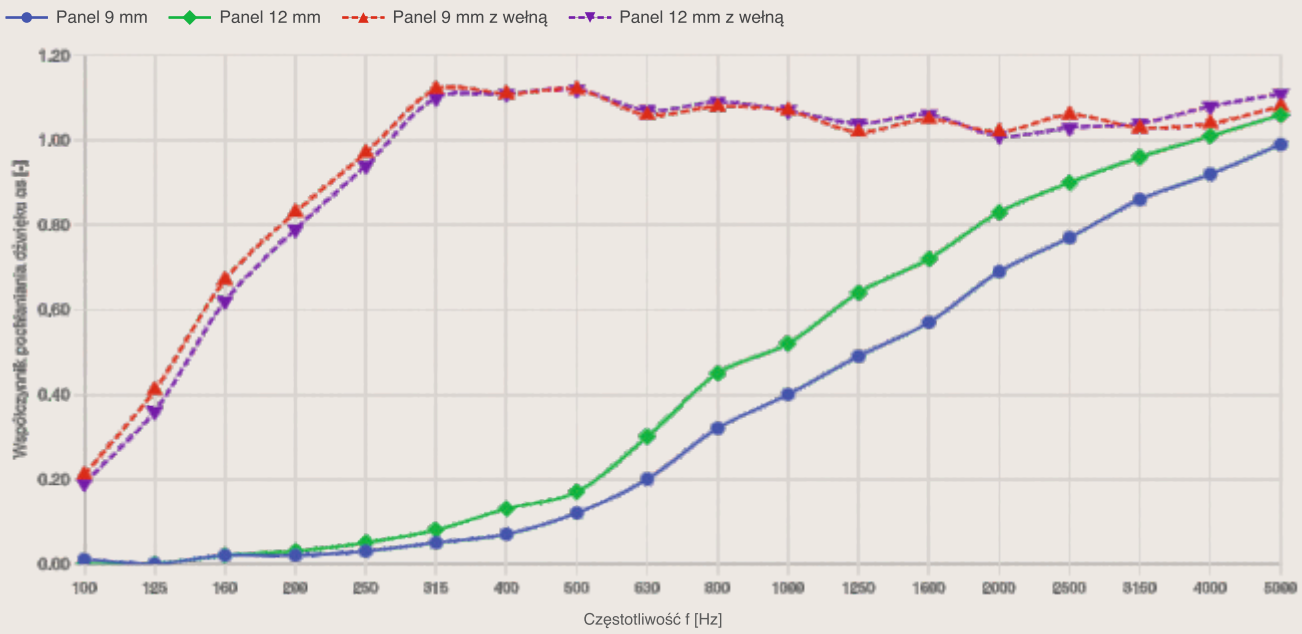

Parametry odnoszą się do pełnej płyty bazowej o określonej grubości. Właściwości gotowego produktu mogą różnić się od podanych wartości ze względu na jego wzór oraz budowę.

DOSTĘPNE KOLORY

#18 CAVE	#94 SILK	#14 CLAY	#17 PINE	#57 NAVY	#138 LAVENDER
#93 DOVE	#95 MOOR	#07 TAUPE	#118 EVERGREEN	#49 INK	#139 CLARET
#91 CEMENT	#116 SLATE	#97 LINEN	#98 OCEAN	#01 - INDIGO	#173 MERLOT
#115 MIST	#104 COAL	#180 MELLOW	#130 TEAL	#05 SKY	#25 CRIMSON
#03 STEEL	#04 PEBBLE	#39 STONE	#46 EMERALD	#166 CASPIAN	#125 SIENNA
#28 CLOUD	#09 CARBON	#06 AMBER	#12 LIME	#50 DENIM	#123 ROSEWOOD
#43 CHALK	#92 FOG	#136 CINNAMON	#134 OLIVE	#103 LAGOON	#99 BLUSH
#147 MINT	#45 ASH	#22 DUNE	#133 MOSS	#19 AQUA	#137 MAUVE

Tolerancje wymiarowe: Ze względu na specyfikę procesu technologicznego oraz naturalne właściwości prasowanego włókna poliestrowego, dopuszcza się następujące odchyłki od wymiarów nominalnych:
Tolerancja grubości: ±1 mm (lub ±10% grubości nominalnej)
Tolerancja długości i szerokości: ±2 mm
Tolerancja prostokątności / kąta cięcia: ±1°

Różnice odcieni między partiami: Panele PET są produkowane z surowców pochodzących z recyklingu. Dopuszcza się występowanie różnic w odcieniu, nasyceniu barw oraz strukturze włókien pomiędzy poszczególnymi partiami produkcyjnymi. Różnice te są naturalną cechą produktu i nie stanowią podstawy do reklamacji.

Wtrącenia i struktura materiału: Na powierzchni paneli mogą występować drobne nieregularności, miejscowe różnice w zagęszczeniu materiału oraz pojedyncze wtrącenia włókien o innym kolorze (pochodzące z procesu recyklingu butelek). Cechy te potwierdzają ekologiczne pochodzenie surowca i nie są wadą fabryczną.

Poglądowy charakter wzorników: Kolory prezentowane w materiałach reklamowych, katalogach, wzornikach fizycznych oraz na ekranach urządzeń elektronicznych mają charakter wyłącznie poglądowy i mogą odbiegać od rzeczywistego koloru gotowego produktu.

Kontrola przedmontażowa: Przed przystąpieniem do montażu paneli akustycznych należy dokładnie sprawdzić zgodność wzoru oraz odcieni lub nadruków wszystkich paneli. Panele powinny zostać ułożone próbnie i zweryfikowane pod kątem koloru, kierunku wzoru oraz ewentualnych różnic wizualnych.

Wyłączenie odpowiedzialności za montaż: Przystąpienie do montażu paneli jest równoznaczne z akceptacją ich stanu wizualnego. Producent nie ponosi odpowiedzialności za koszty demontażu, ponownego montażu ani za uszkodzenia podłoża, jeżeli wady produktu (w tym różnice odcieni) były możliwe do stwierdzenia przed jego instalacją.

felthe_com

FELTHE.COM

felthepanele