Felthe®
acoustic panels

INSTRUKCJA
MONTAŻU POJEDYŃCZYCH BAFFLI WISZĄCYCH

Felthe®
acoustic panels

INSTRUKCJA
MONTAŻU POJEDYŃCZYCH BAFFLI WISZĄCYCH

1

Podłużną tulejkę przykręcamy do panelu według szablonu.

2

Krótką tulejkę przykręcamy do sufitu według szablonu.

3

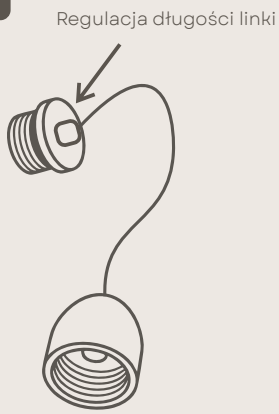

Gwintowane zakończenie z regulacją linki przykręcamy do podłużnej tulejki.

Gwintowany kapturek przykręcamy do tulejki sufitowej.

Wkręty + kołki są dołączone w zestawie.
Tulejki można przykręcić zamiennie,
tak aby regulacja odbywała się przy suficie.

Felthe®
acoustic panels

INSTRUKCJA
MONTAŻU POJEDYŃCZYCH BAFFLI WISZĄCYCH

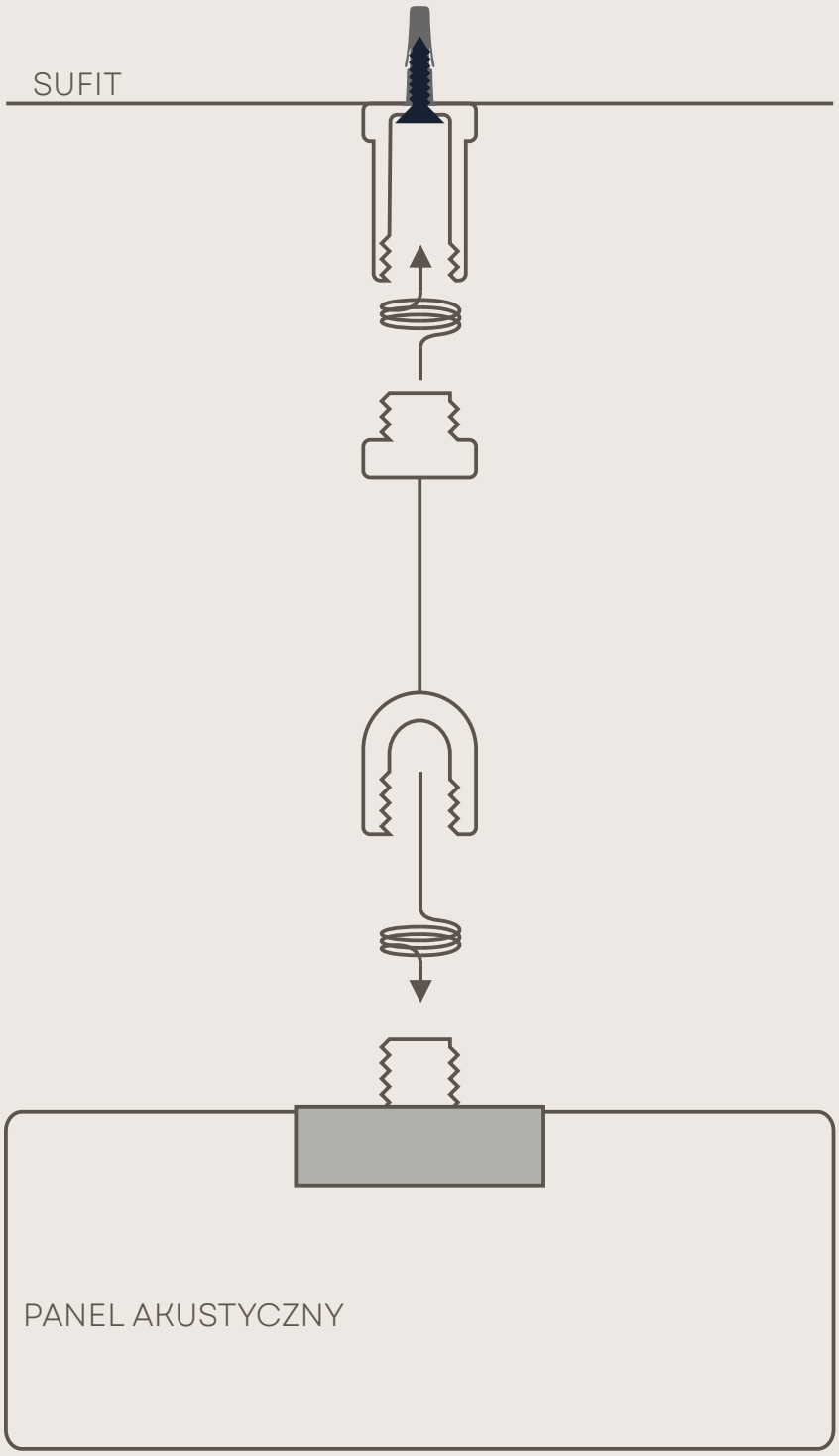

Felthe®
acoustic panels

INSTRUKCJA
MONTAŻU POJEDYŃCZYCH BAFFLI WISZĄCYCH

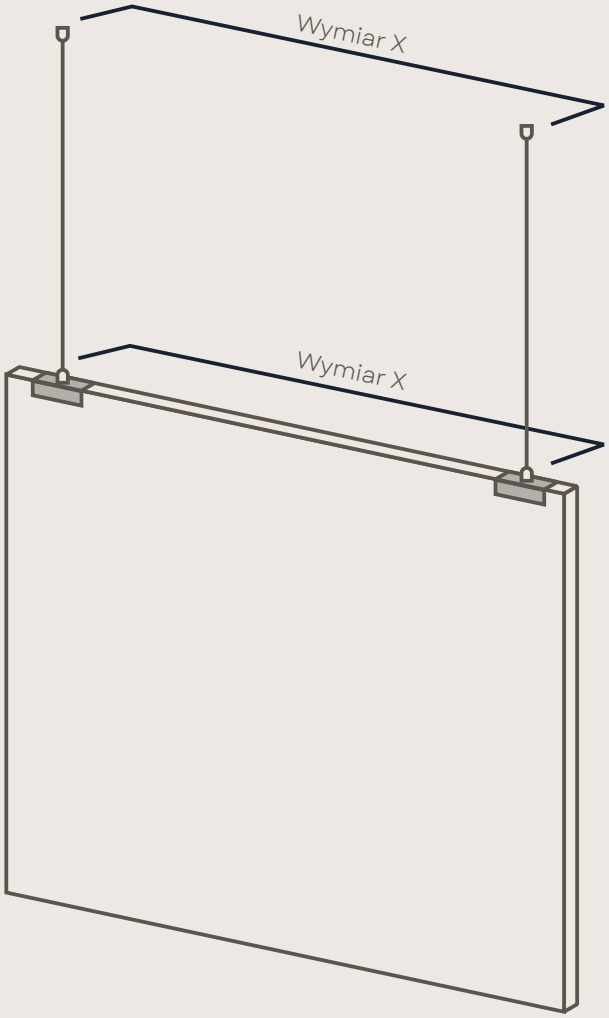

Tulejki powinny zostać przykręcone do sufitu
w rozstawie odpowiadającym otworom na panelu.

Tolerancje wymiarowe: Ze względu na specyfikę procesu technologicznego oraz naturalne właściwości prasowanego włókna poliestrowego, dopuszcza się następujące odchyłki od wymiarów nominalnych:
Tolerancja grubości: ±1 mm (lub ±10% grubości nominalnej)
Tolerancja długości i szerokości: ±2 mm
Tolerancja prostokątności / kąta cięcia: ±1°

Różnice odcieni między partiami: Panele PET są produkowane z surowców pochodzących z recyklingu. Dopuszcza się występowanie różnic w odcieniu, nasyceniu barw oraz strukturze włókien pomiędzy poszczególnymi partiami produkcyjnymi. Różnice te są naturalną cechą produktu i nie stanowią podstawy do reklamacji.

Wtrącenia i struktura materiału: Na powierzchni paneli mogą występować drobne nieregularności, miejscowe różnice w zagęszczeniu materiału oraz pojedyncze wtrącenia włókien o innym kolorze (pochodzące z procesu recyklingu butelek). Cechy te potwierdzają ekologiczne pochodzenie surowca i nie są wadą fabryczną.

Poglądowy charakter wzorników: Kolory prezentowane w materiałach reklamowych, katalogach, wzornikach fizycznych oraz na ekranach urządzeń elektronicznych mają charakter wyłącznie poglądowy i mogą odbiegać od rzeczywistego koloru gotowego produktu.

Kontrola przedmontażowa: Przed przystąpieniem do montażu paneli akustycznych należy dokładnie sprawdzić zgodność wzoru oraz odcieni lub nadruków wszystkich paneli. Panele powinny zostać ułożone próbnie i zweryfikowane pod kątem koloru, kierunku wzoru oraz ewentualnych różnic wizualnych.

Wyłączenie odpowiedzialności za montaż: Przystąpienie do montażu paneli jest równoznaczne z akceptacją ich stanu wizualnego. Producent nie ponosi odpowiedzialności za koszty demontażu, ponownego montażu ani za uszkodzenia podłoża, jeżeli wady produktu (w tym różnice odcieni) były możliwe do stwierdzenia przed jego instalacją.

felthe_com

FELTHE.COM

felthepanele